Помехоустойчивая навигационная аппаратура ГЛОНАСС “СТЕНА-Е4”

Мы комбинируем лучшие инженерные идеи и передовые технологии, изобретая будущее, нас не интересуют мнения дилетантов

Изделие Стена-Е4 предназначена для защиты от преднамеренных помех средств радиоэлектронной борьбы сигналов глобальных навигационных спутниковых систем (ГНСС) и подключения к навигационному оборудованию воздушного, наземного и морского базирования.

Изделие ‘Стена-Е4” изготавливается с различными литерами частот ГНСС, которые относятся к коммерческой тайне ООО “А23”. Комбинация литер частот ГНСС устанавливается в изделие “Стена” производителем самостоятельно без предварительного уведомления Заказчика. Изделие поставляется без встроенного приемника ГНСС. На основании п. 5.11 ГОСТ РВ 15.307-2002 поставка изделий осуществляют без приемки ВП.

Общий вид изделия СТЕНА-Е4

Информация для заказа:
Изделие “СТЕНА-Е4” ПРЦЛ.468166.002
Изделие “СТЕНА-Е4” ПРЦЛ.468166.002-001 (вариант исполнения с навигационным приемником А23НП)

Основные технические характеристики

Принимаемый и защищаемый диапазон навигационных сигналов: 1164 - 1610 МГц
Количество элементов антенной решетки: 4
Подавление широкополосных помех: не менее 40 дБ
Помехоустойчивость (с приемником ГНСС): не менее 90 дБ
Максимальное количество одновременно подавляемых помех: 3
Система охлаждения: воздушная
Напряжение питания: + 12 В
Потребляемая мощность: 15 Вт
Рабочая температура (после 30 сек работы) : - 60º С до + 85º С
Масса: 300 грамм
Габаритные размеры: 100 x 100 x 29

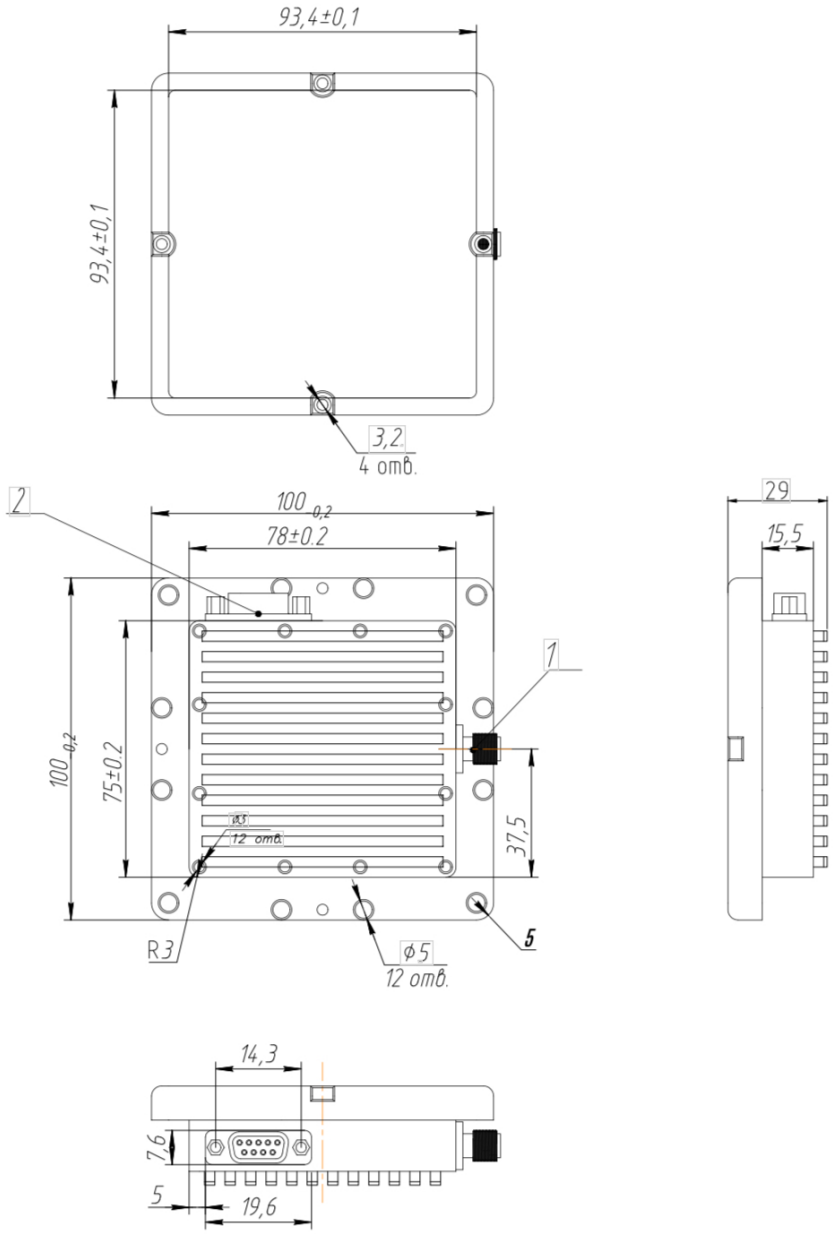

Габаритный чертеж изделия СТЕНА-Е4

© ООО “А23”, 2025, Москва / www.rimco.ru